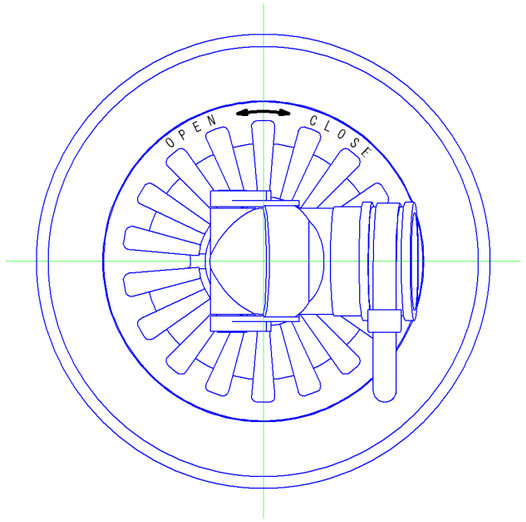

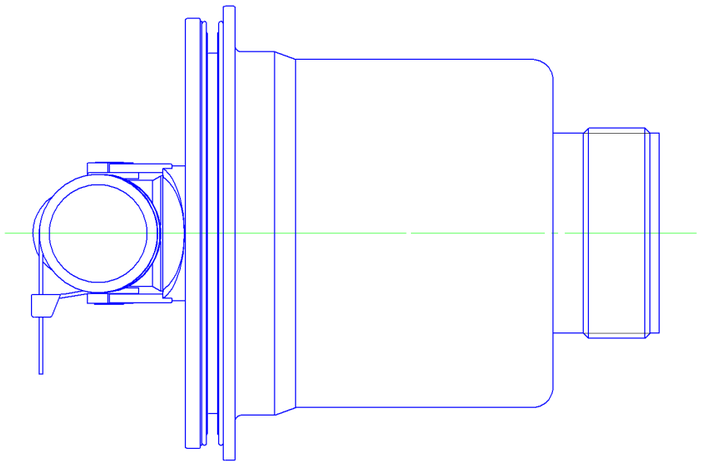

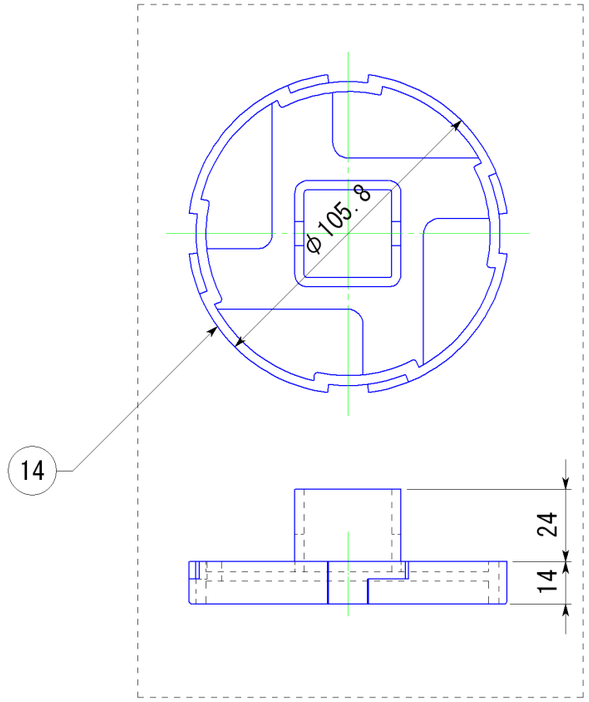

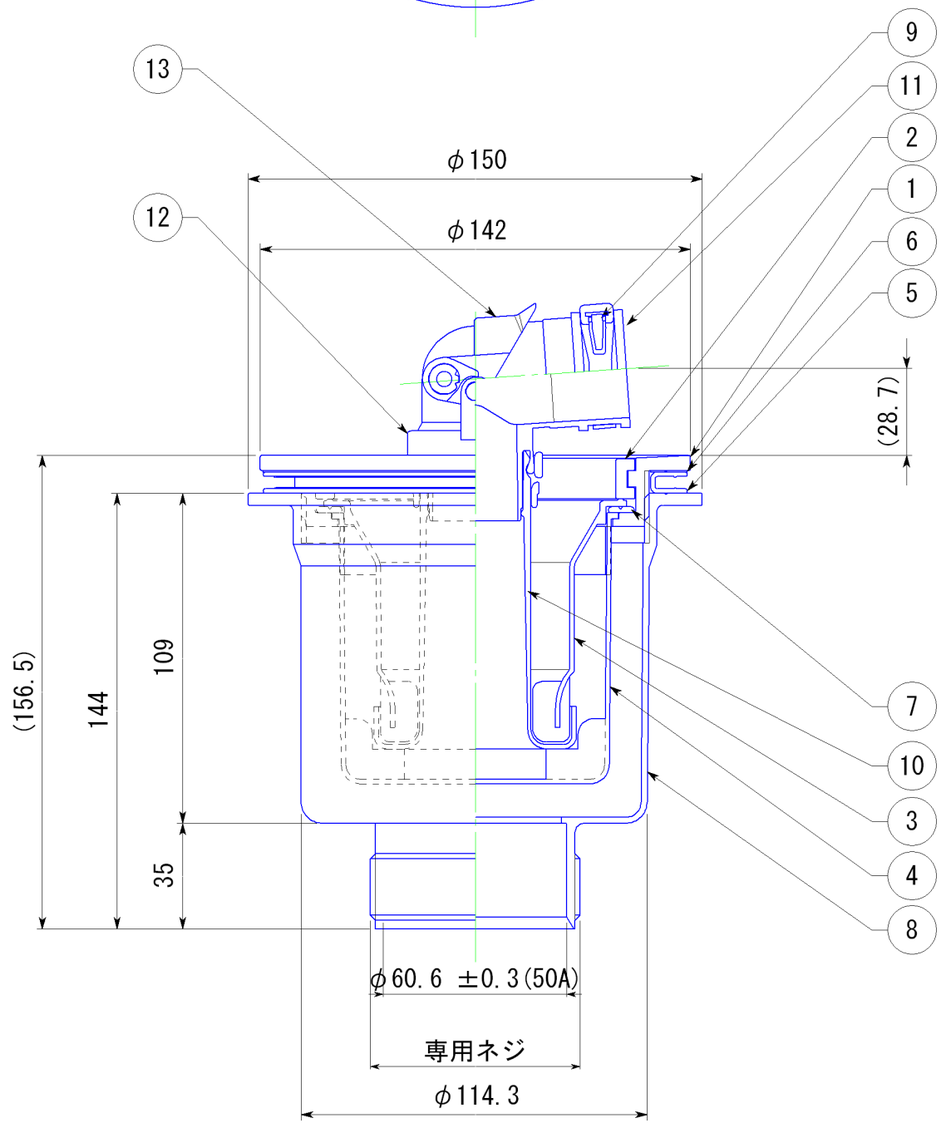

図番	品　　名	材　　質	数量	
14	締め具	ＰＰ	1	ブラック
13	エルボロックレバー	ＰＯＭ	1	ブラック
12	エルボロック	ＰＯＭ	1	ナチュラル
11	脱着排水エルボ	エラストマー	1	ホワイト
10	脱着消泡管	ＡＢＳ	1	ホワイト
9	ホース固定バンド	６ナイロン	1	黒
8	縦本体ケース	ＡＢＳ	1	透明
7	防臭パッキン	ＥＰＤＭ	1	黒
6	ＰＰパッキン	ＰＰ	1	ナチュラル
5	防水パッキン	ＥＰＤＭ	1	黒
4	オワン	ＡＢＳ	1	ナチュラル
3	シューター	ＡＢＳ	1	ナチュラル
2	目皿	ＡＢＳ	1	ホワイト
1	ロックネジ	ＡＢＳ	1	ホワイト

日　付	員　数	材　質	板　厚	品番	ＳＣＴ－Ｔ
H21.4.23		ＡＢＳ			
設計		検　図	尺　度	品名	ＳＣＴ縦トラップ
製図　園原			1：2		
株式会社 サヌキ				図番	SHP00066