05

【補強金具】

●鉄製／ステンレス製
カウンターブラケット・81

●鉄製L型アングル（32幅）・・83

●鉄製L型アングル（16幅）・・84

●ステンレス製
L型アングル（16幅）・・85

●ステンレス製
L型アングルワイド・・・86

●鉄製L型ブラケット・・・87

SPG

鉄製／ステンレス製

カウンターブラケット

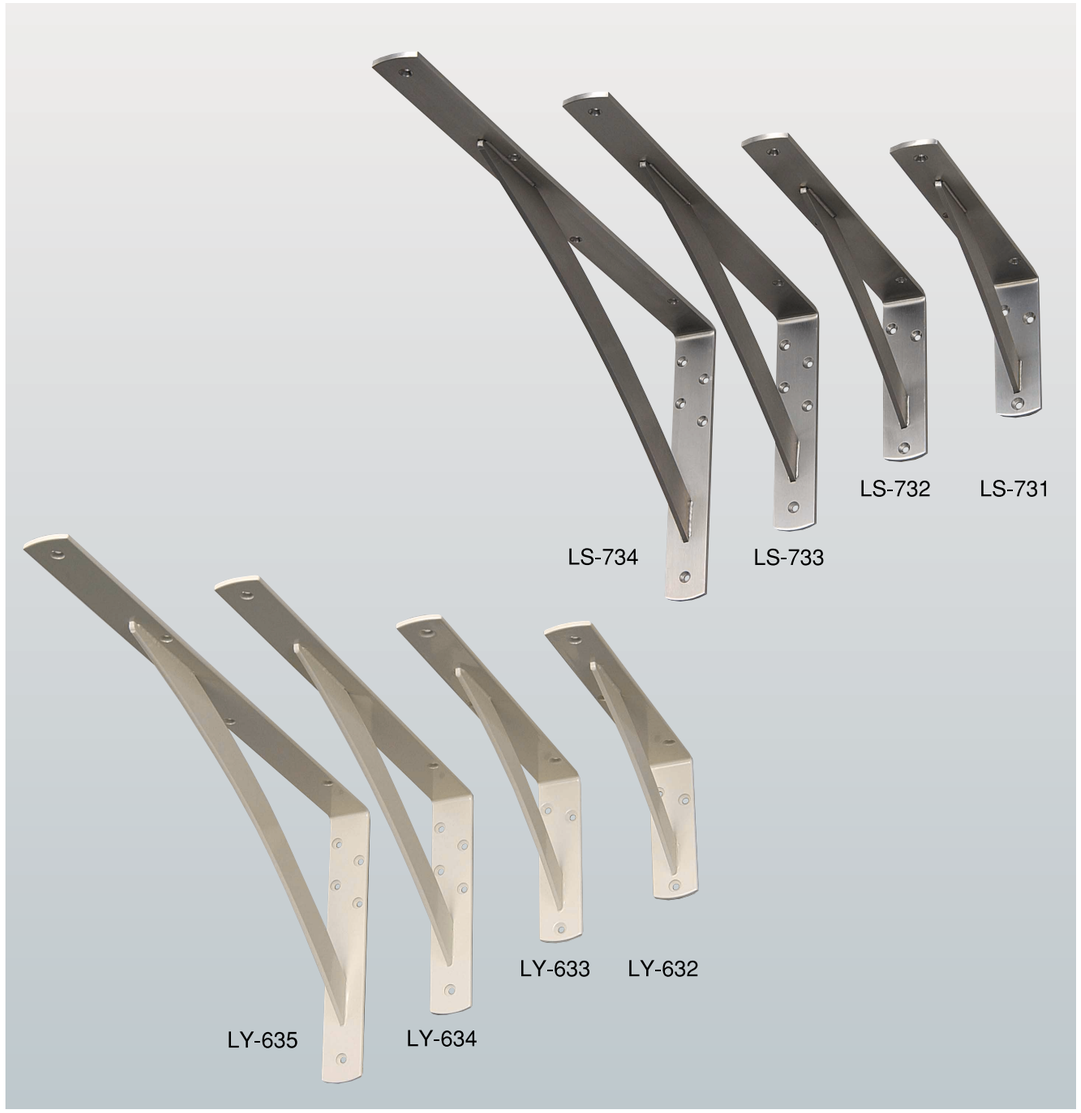

Special Feature 特徴

●ワイド38巾と50巾の大きいサイズを揃えました。
●全種類補強付で強度がUP。
●丸みをつけ、デザイン性もUP。

用途　キッチンカウンター、洗面カウンター、棚受、陳列棚など

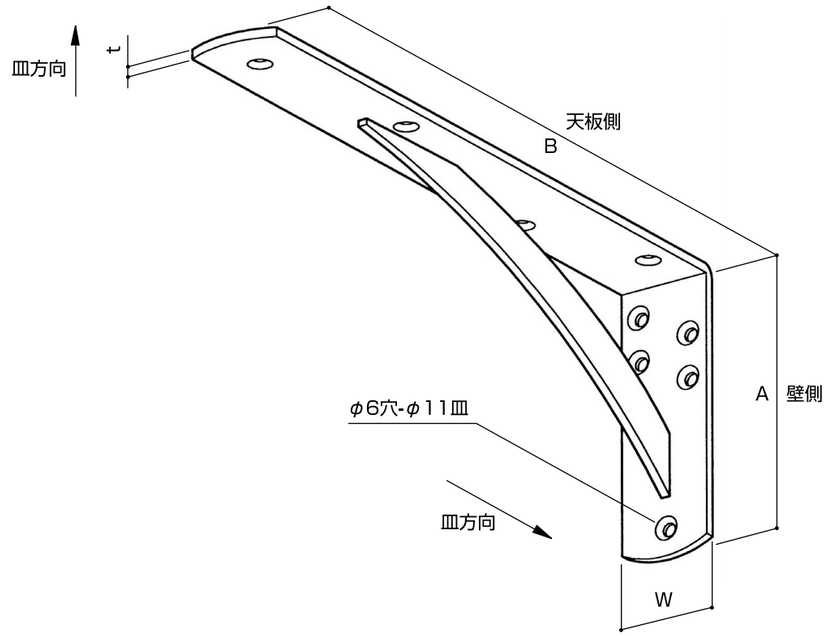

材料　鉄　アイボリー粉体塗装仕上げ　　単位mm

型番	各辺長さ (A×B)	巾 (W)	厚み (t)	皿穴数 (壁　側×天板側)	安全耐荷重／1本	入数
LY-632	125×250	38	4.5	3／3ヶ所	80kg	2
LY-633	150×300	38	4.5	3／3ヶ所	80kg	2
LY-634	200×400	38	4.5	5／3ヶ所	80kg	2
LY-635	250×500	38	4.5	5／4ヶ所	80kg	2
LY-636	200×400	50	4.5	5／3ヶ所	80kg	2
LY-637	250×500	50	4.5	5／4ヶ所	80kg	2

◎皿木ネジは別途販売いたします。
　壁　側　鉄　5.1×45（頭部塗装アイボリー）
　天板側　鉄　5.1×25（頭部塗装アイボリー）
皿木ネジは壁側・天板側のセット販売となります。

材料　ステンレス（SUS304）ヘアライン電解研磨仕上げ　　単位mm

型番	各辺長さ (A×B)	巾 (W)	厚み (t)	皿穴数 (壁　側×天板側)	安全耐荷重／1本	入数
LS-731	125×250	38	5.0	3／3ヶ所	145kg	2
LS-732	150×300	38	5.0	3／3ヶ所	145kg	2
LS-733	200×400	38	5.0	5／3ヶ所	145kg	2
LS-734	250×500	38	5.0	5／4ヶ所	145kg	2
LS-735	200×400	50	5.0	5／3ヶ所	145kg	2
LS-736	250×500	50	5.0	5／4ヶ所	145kg	2

◎皿木ネジは別途販売いたします。
　壁　側　ステン　5.1×45
　天板側　ステン　5.1×25
皿木ネジは壁側・天板側のセット販売となります。

⚠注意

安全耐荷重の値はブラケット本体のみの値です。取付の際は、下地の強度、芯材の有無など充分ご注意ください。

鉄製

L型アングル（32幅）

LY-201

LY-202

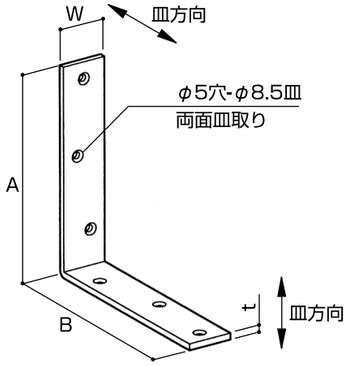

Special Feature 特徴

●鉄製で32巾のいろいろなサイズを揃えました。
●両面皿取りなのでどちらからも取付できます。

材料　鉄　ユニクロメッキ仕上げ　　単位mm

型番	各辺長さ (A×B)	巾 (W)	厚み (t)	皿穴数	入数
LY-201	45×45	32	4.5	4ヶ所	50
	60×60	32	4.5	4ヶ所	50
	75×75	32	4.5	4ヶ所	40
	90×90	32	4.5	4ヶ所	40
	120×120	32	4.5	4ヶ所	30
	150×150	32	4.5	6ヶ所	30
	180×180	32	4.5	6ヶ所	20
	200×200	32	4.5	6ヶ所	20
	250×250	32	4.5	6ヶ所	20
	300×300	32	4.5	6ヶ所	20
LY-202	75×150	32	4.5	5ヶ所	30
	100×200	32	4.5	5ヶ所	30
	125×250	32	4.5	5ヶ所	20
	150×300	32	4.5	6ヶ所	20

鉄製

L型アングル（16幅）

LY-204

LY-205

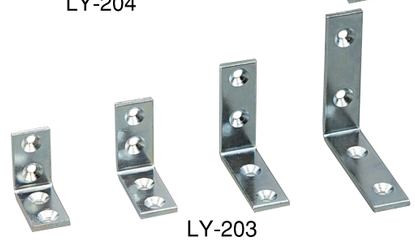

LY-203

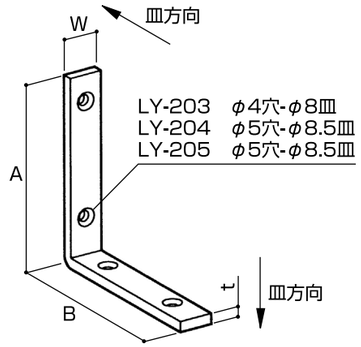

Special Feature 特徴

●鉄製で16巾のいろいろなサイズを揃えました。
●いろいろな場所での補強金具としてご使用できます。

材料　鉄　ユニクロメッキ仕上げ　　単位mm

型番	各辺長さ (A×B)	巾 (W)	厚み (t)	皿穴数	入数
LY-203	30×30	16	3.0	4ヶ所	150
	35×35	16	3.0	4ヶ所	100
	45×45	16	3.0	4ヶ所	100
	60×60	16	3.0	4ヶ所	100
LY-204	75×75	16	4.5	4ヶ所	50
	90×90	16	4.5	4ヶ所	50
	120×120	16	4.5	4ヶ所	40
	150×150	16	4.5	6ヶ所	30
LY-205	45×90	16	4.5	4ヶ所	50
	60×120	16	4.5	4ヶ所	50
	75×150	16	4.5	4ヶ所	40
	90×180	16	4.5	4ヶ所	40

ステンレス製

L型アングル（16幅）

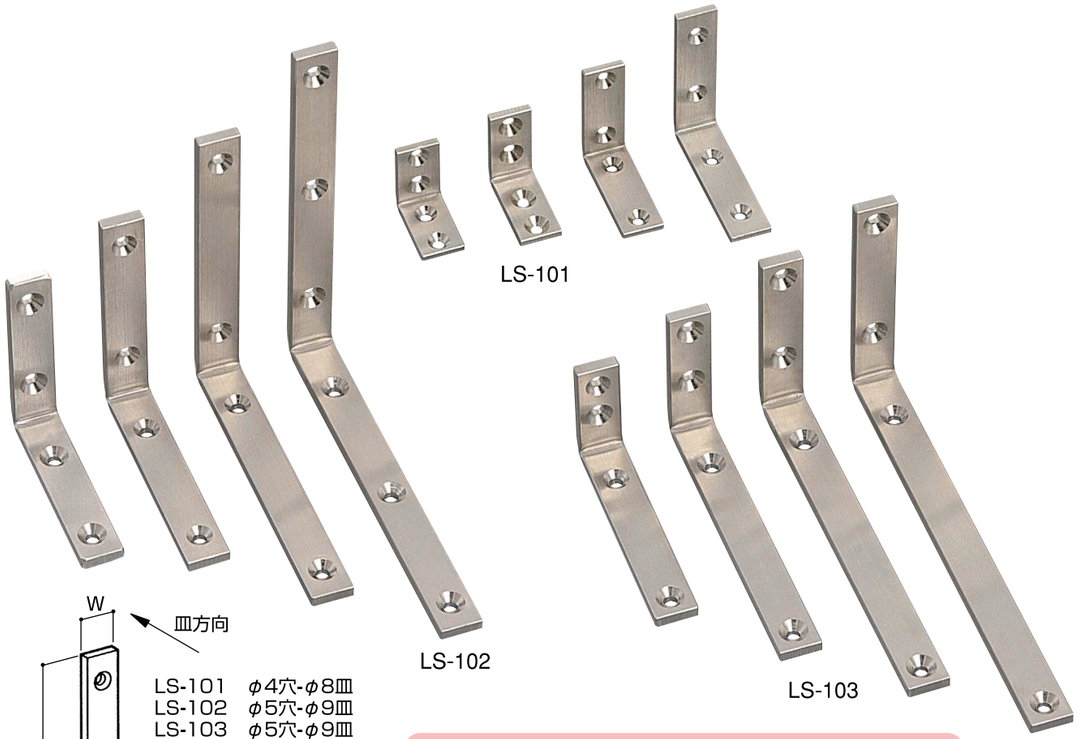

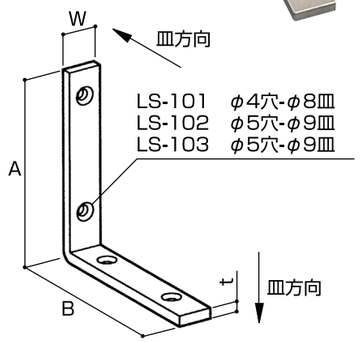

Special Feature 特徴

●ステンレス製なのでキッチン、バスルーム、医療関係のほかいろいろな場所での補強金具としてご使用できます。
●16巾でいろいろなサイズを揃えました。

材料　SUS 304　ヘアライン仕上げ　　単位mm

型番	各辺長さ (A×B)	巾 (W)	厚み (t)	皿穴数	入数
LS-101	30×30	16	3.0	4ヶ所	50
	35×35	16	3.0	4ヶ所	50
	45×45	16	3.0	4ヶ所	50
	60×60	16	3.0	4ヶ所	50
LS-102	75×75	16	5.0	4ヶ所	20
	90×90	16	5.0	4ヶ所	20
	120×120	16	5.0	4ヶ所	20
	150×150	16	5.0	6ヶ所	20
LS-103	45×90	16	5.0	4ヶ所	20
	60×120	16	5.0	4ヶ所	20
	75×150	16	5.0	4ヶ所	20
	90×180	16	5.0	4ヶ所	20

ステンレス製

L型アングルワイド

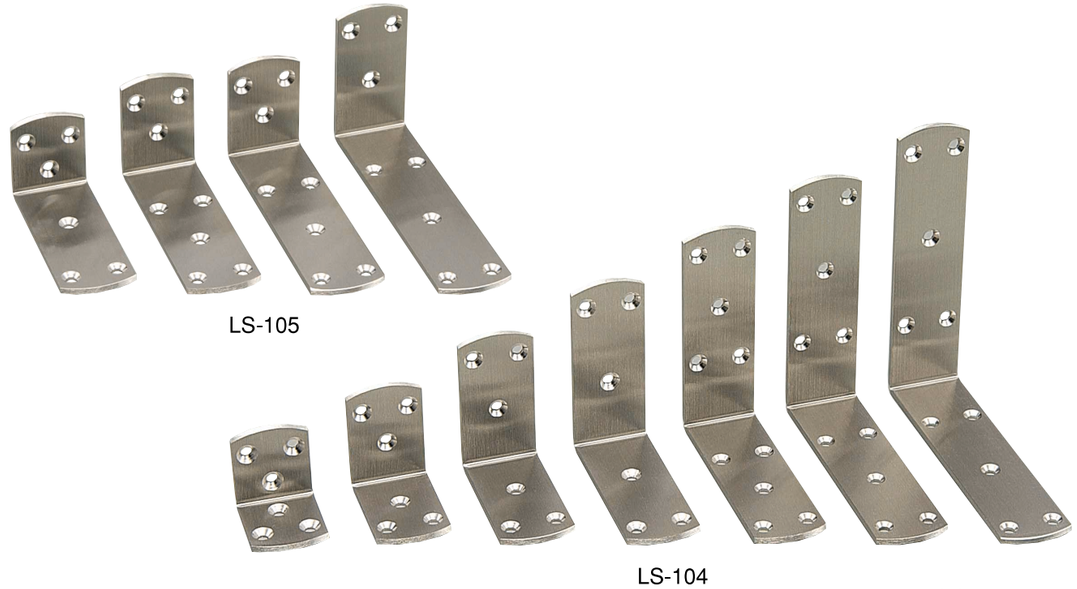

Special Feature 特徴

●ステンレス製なのでキッチン、バスルーム、医療関係のほかいろいろな場所での補強金具としてご使用できます。
●30巾でいろいろなサイズを揃えました。
●丸みをつけデザイン性もUP。

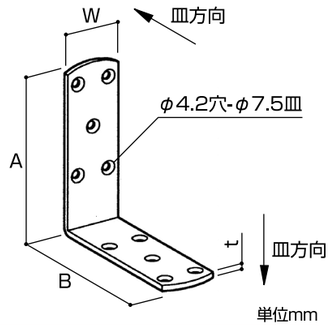

材料　SUS 304　ヘアライン仕上げ　　単位mm

型番	各辺長さ (A×B)	巾 (W)	厚み (t)	皿穴数	入数
LS-104	35×35	30	3.0	6ヶ所	30
	45×45	30	3.0	6ヶ所	30
	60×60	30	3.0	6ヶ所	30
	75×75	30	3.0	6ヶ所	30
	90×90	30	3.0	10ヶ所	20
	105×105	30	3.0	10ヶ所	20
	120×120	30	3.0	10ヶ所	20
LS-105	35×75	30	3.0	6ヶ所	30
	45×90	30	3.0	8ヶ所	30
	45×105	30	3.0	8ヶ所	30
	60×120	30	3.0	8ヶ所	20

LY-602（30×60）

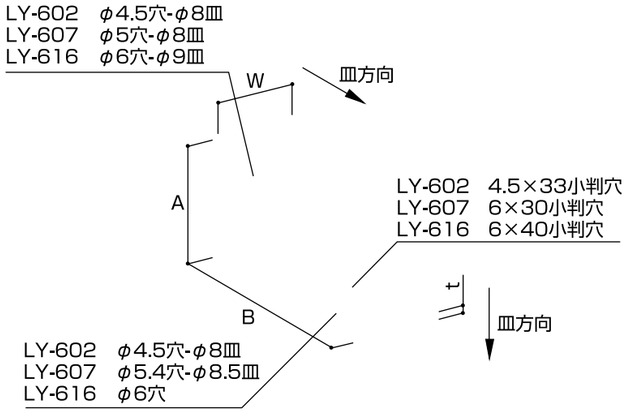

材料　鉄　ユニクロメッキ仕上げ　　単位mm

	各辺長さ (A×B)	巾 (W)	厚み (t)	穴数	数

LY-603

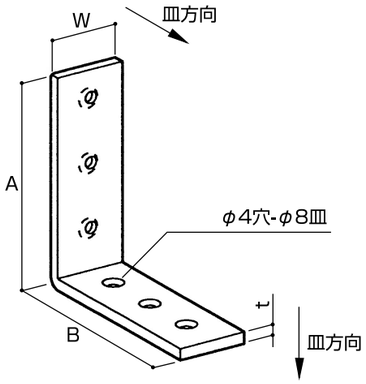

材料　鉄　ユニクロメッキ仕上げ　　単位mm

LY-612

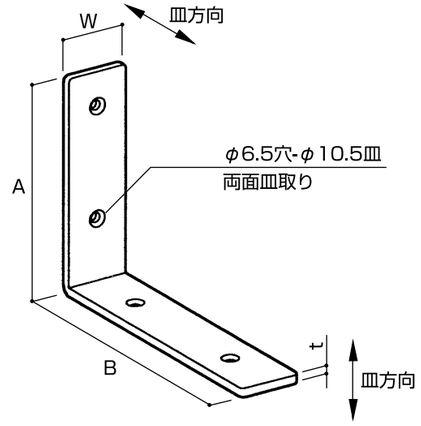

材料　鉄　ユニクロメッキ仕上げ　　単位mm

型番	各辺長さ (A×B)	巾 (W)	厚み (t)	皿穴数	入数
LY-612	90×120	40	4.5	4	40

LY-613

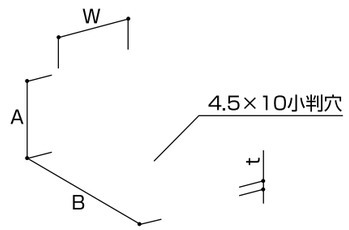

材料　鉄　ユニクロメッキ仕上げ　　単位mm

型番	各辺長さ (A×B)	巾 (W)	厚み (t)	小判穴数	入数
LY-613	15×43	25	1.6	2	100
LY-614	23×35	25	1.6	2	100