副番	改訂日	改　訂　内　容	改訂者	検認者
△				
△				

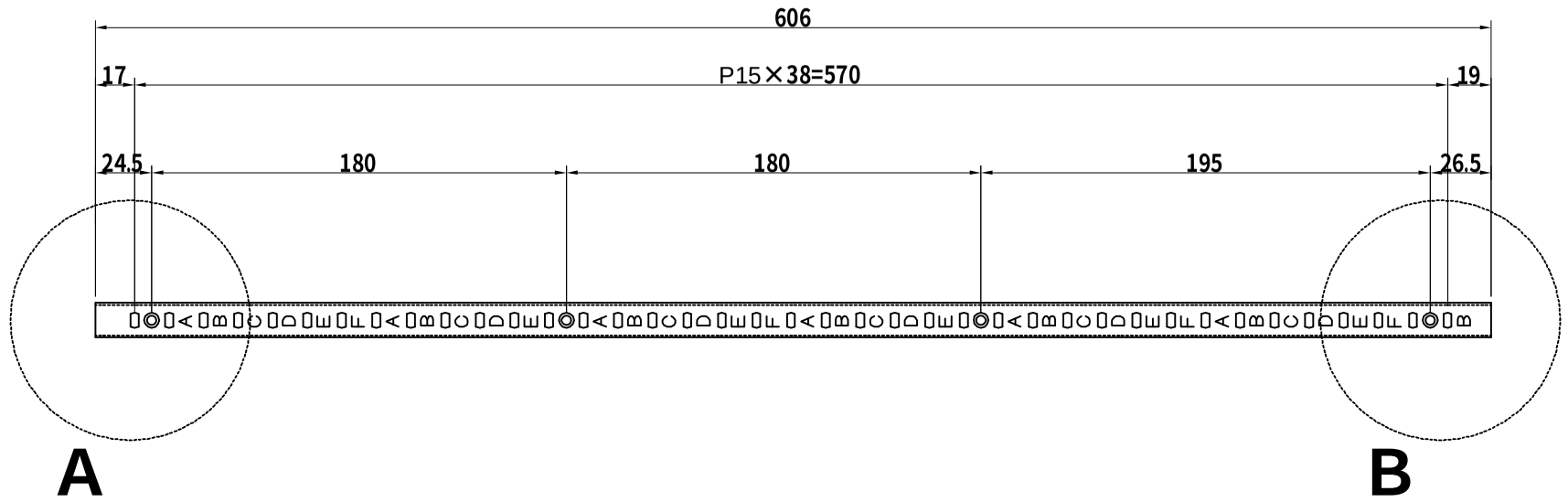

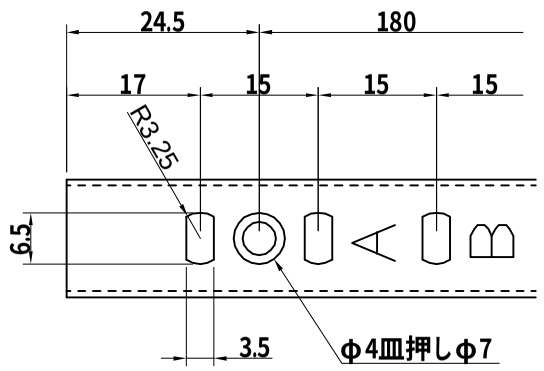

A部拡大詳細図

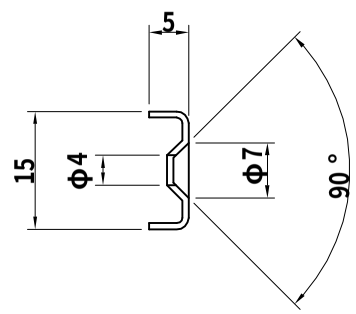

断面図

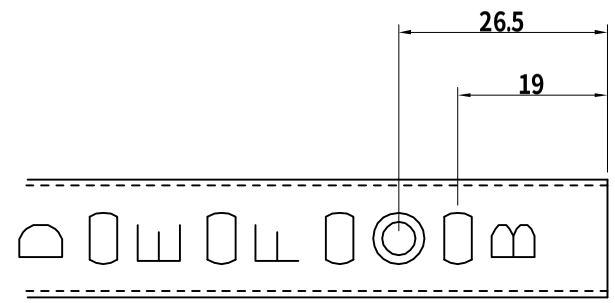

B部拡大詳細図

材　質	SUS430	板　厚	0.8t
表面処理			
一般公差	指定無き公差はJIS B0408-Bによること		
日　付 H21.11.10	尺　度 1：3		製品名 SUS棚柱
設計 製図 湊	照査 検図 園 原		図面名 LS-722 606L
株式会社 サヌキ			図 番 SLS00370