	改訂日	改　訂　内　容
1	H16.12.13	表示内容変更
2	H17.2.8	寸法交差追記

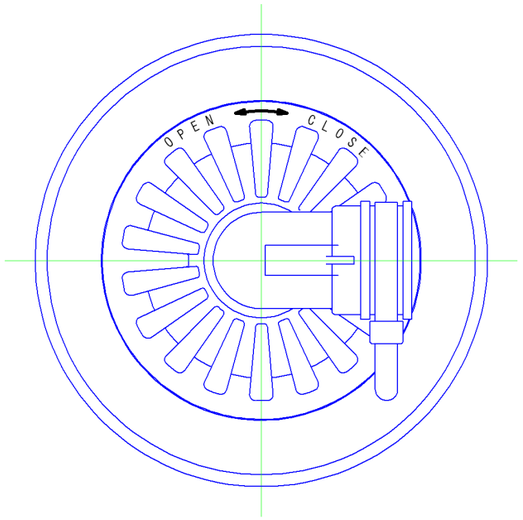

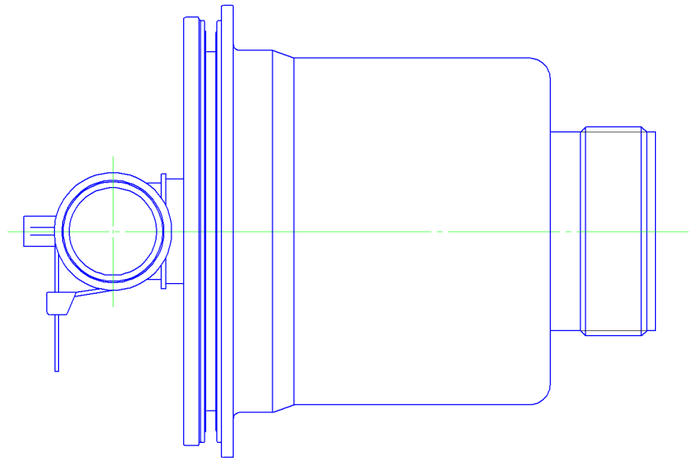

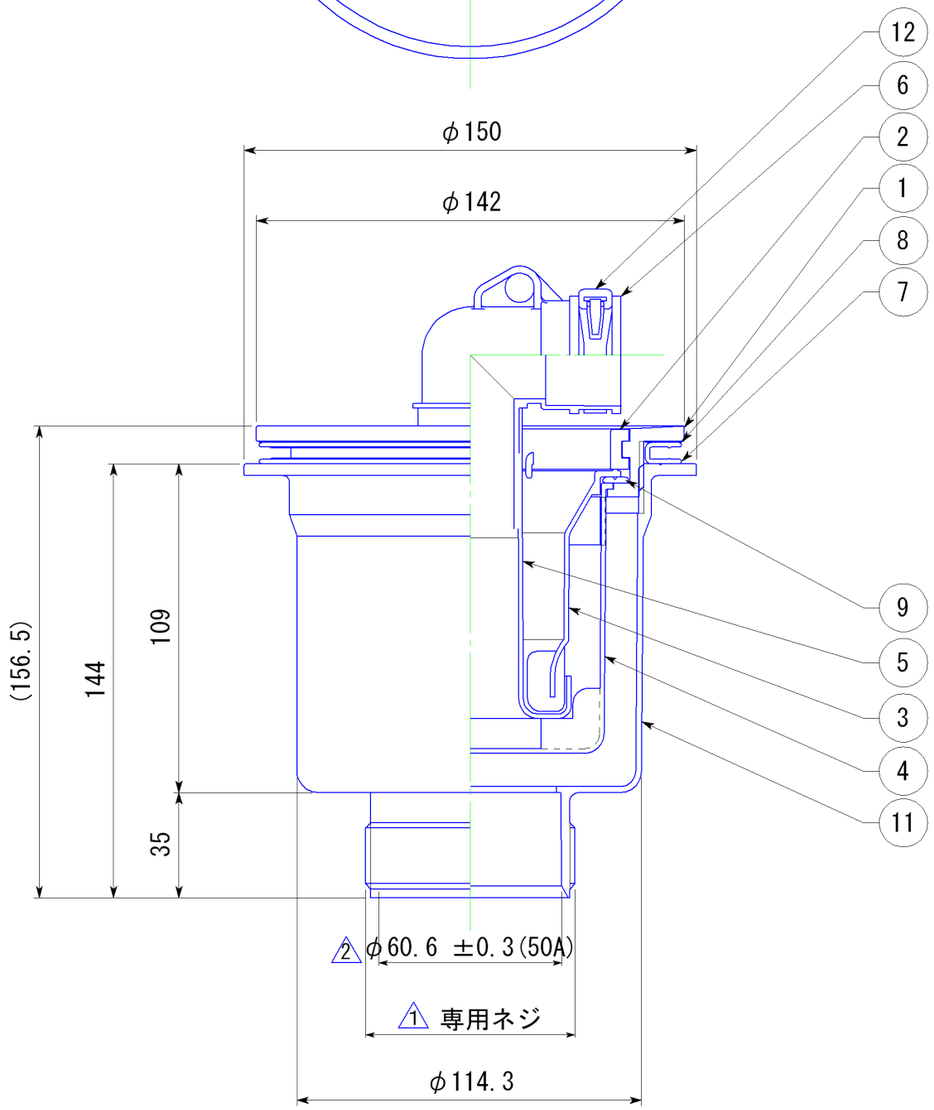

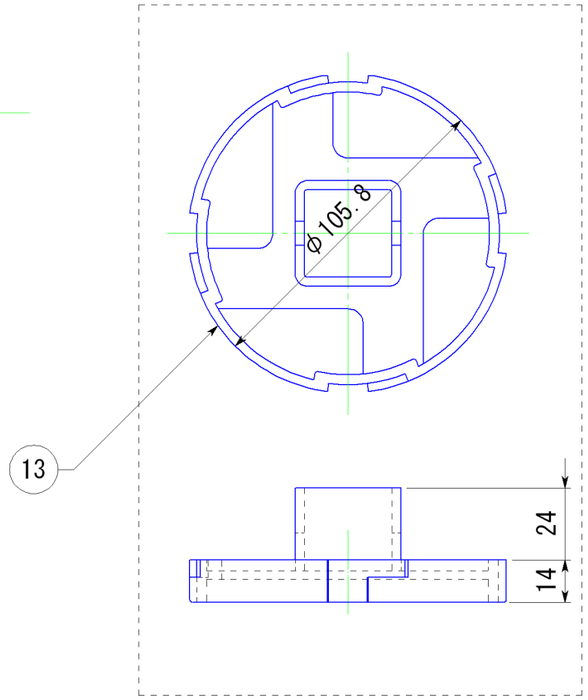

図番	品　名	材　質	数量	
13	締め具	PP	1	黒
12	ホース固定バンド	6ナイロン	1	黒
11	縦本体ケース	ABS	1	ナチュラル
9	防臭パッキン	EPDM	1	黒
8	PPパッキン	PP	1	ナチュラル
7	防水パッキン	EPDM	1	黒
6	排水エルボ	エラストマー	1	ホワイト
5	消泡管	ABS	1	ホワイト
4	オワン	ABS	1	ナチュラル
3	シューター	ABS	1	ナチュラル
2	目皿	ABS	1	ホワイト
1	ロックネジ	ABS	1	ホワイト

日　付	材　質	板　厚	検　印	型番	BT-T
H16.4.13					
設計 園原		尺　度		品名	縦排水トラップ
製図 園原		1：2			
株式会社 サヌキ				図番	